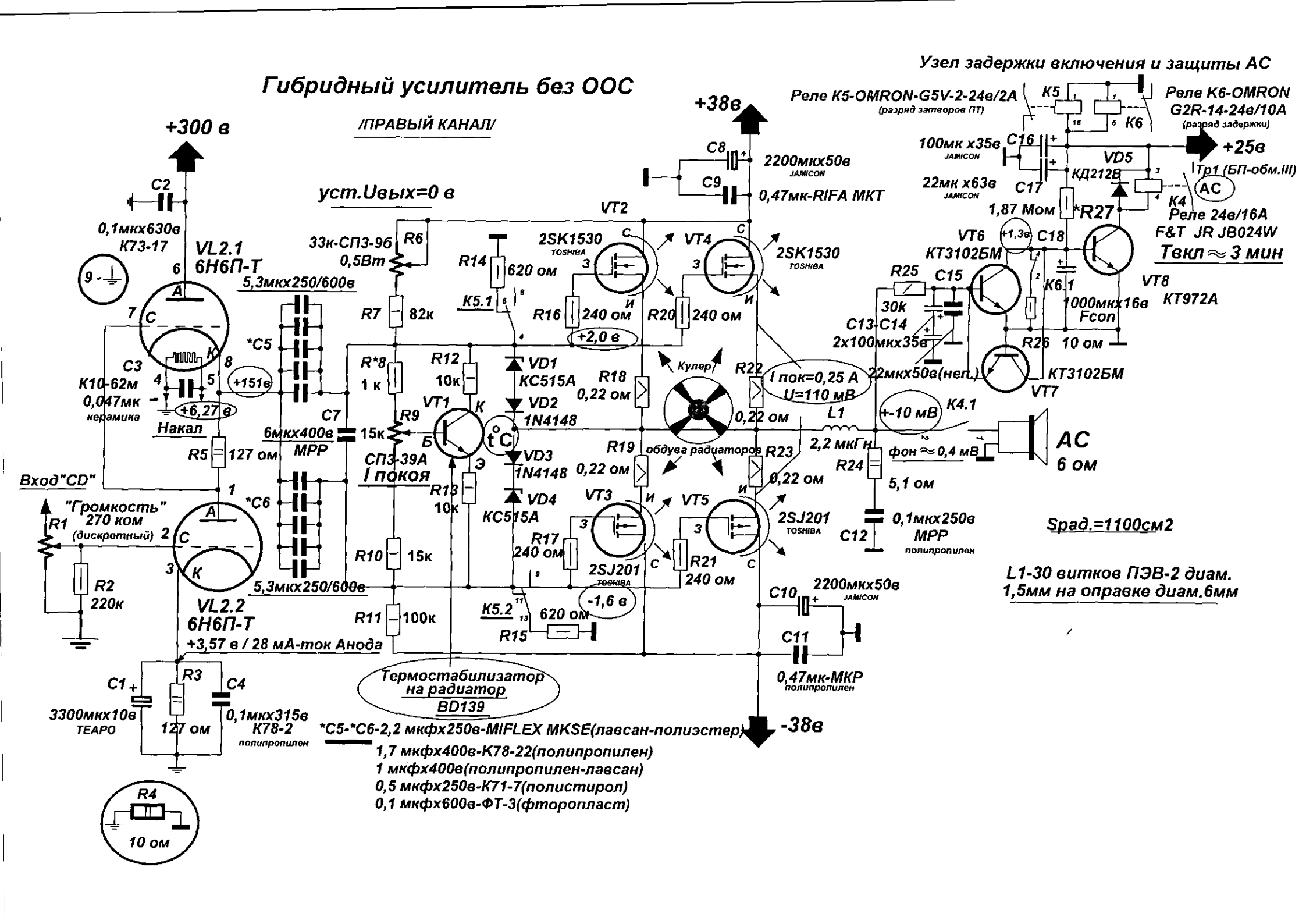
Гибридный усилитель без ООС
/ПРАВЫЙ КАНАЛ/
+300 в
+38в
-38в
уст.Uвых=0 в
Узел задержки включения и защиты АС
Реле К5-OMRON-G5V-2-24в/2А
(разряд затворов ПТ)
Реле К6-OMRON
G2R-14-24в/10А
(разряд задержки)
+25в
Тр1 (БП-обм.III)
Реле 24в/16А
F&T JR JB024W
Tвкл ≈ 3 мин
VL2.1
6Н6П-Т
VL2.2
6Н6П-Т
+3,57 в / 28 мА-ток Анода
2SK1530
TOSHIBA
2SJ201
TOSHIBA
КТ3102БМ
КТ972А
КД212В
КС515А
1N4148
Кулер
обдува радиаторов
АС
6 ом
Вход"CD"
"Громкость"
270 ком
(дискретный)
СП3-39А
I покоя
Термостабилизатор
на радиатор
BD139
Sрад.=1100см2
L1-30 витков ПЭВ-2 диам.
1,5мм на оправке диам.6мм
*C5-*C6-2,2 мкфх250в-MIFLEX MKSE(лавсан-полиэстер)
1,7 мкфх400в-К78-22(полипропилен)
1 мкфх400в(полипропилен-лавсан)
0,5 мкфх250в-К71-7(полистирол)
0,1 мкфх600в-ФТ-3(фторопласт)