ПРИЛОЖЕНИЕ № 10

Схема подключений комплекта КСУМ2П при автоматизации прямоточных котлов

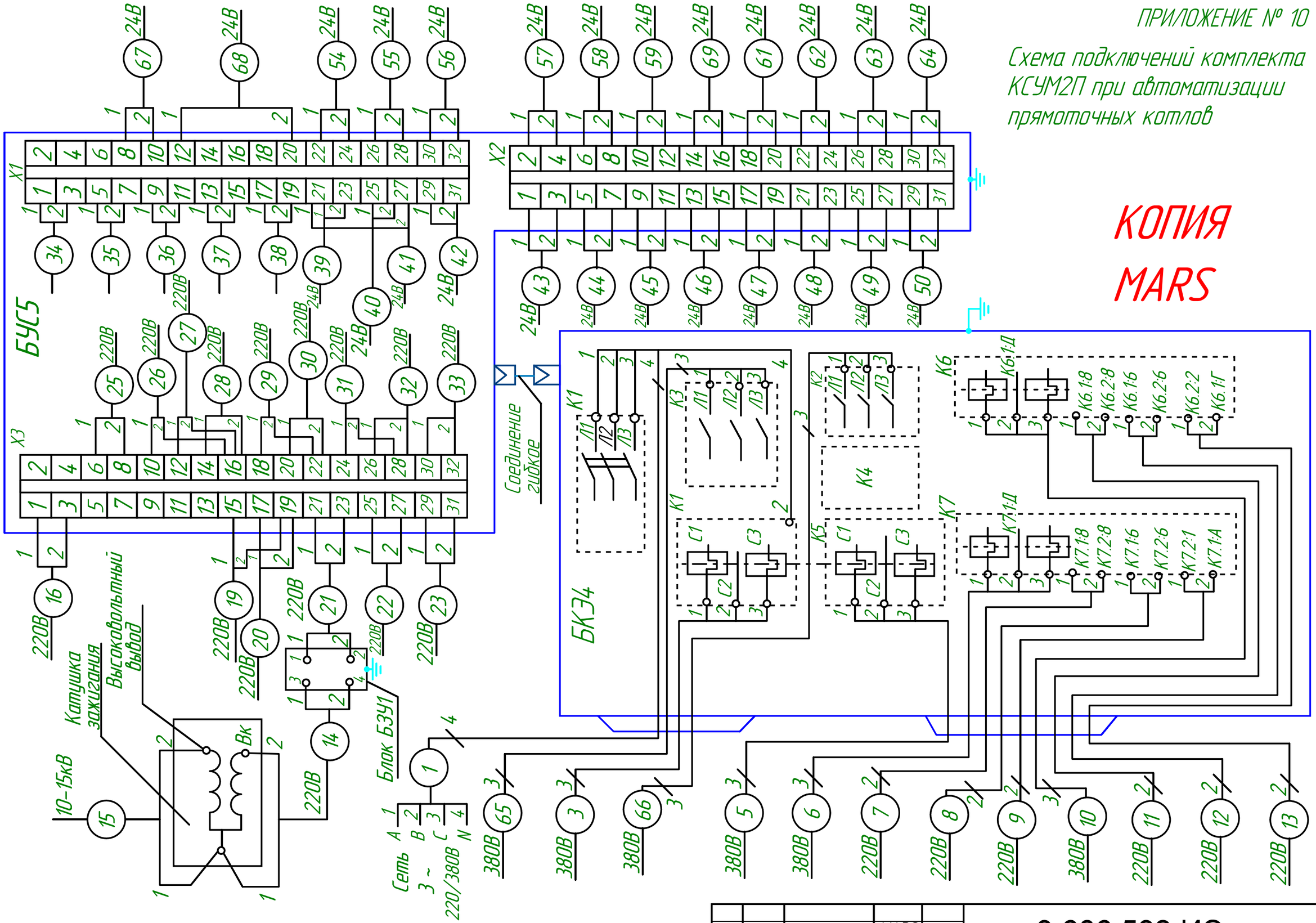

КОПИЯ MARS

Изм	Лист	№ докум.	Подпись	Дата	3.606.532.ИЭ	Лист 92
1		Яа 186-86	MARS			

Подп. и дата 30.06.2019

Инв. № дубл. | Взам. инв. № | Подп. и дата | Инв. № подл.

Копировал | Формат А3