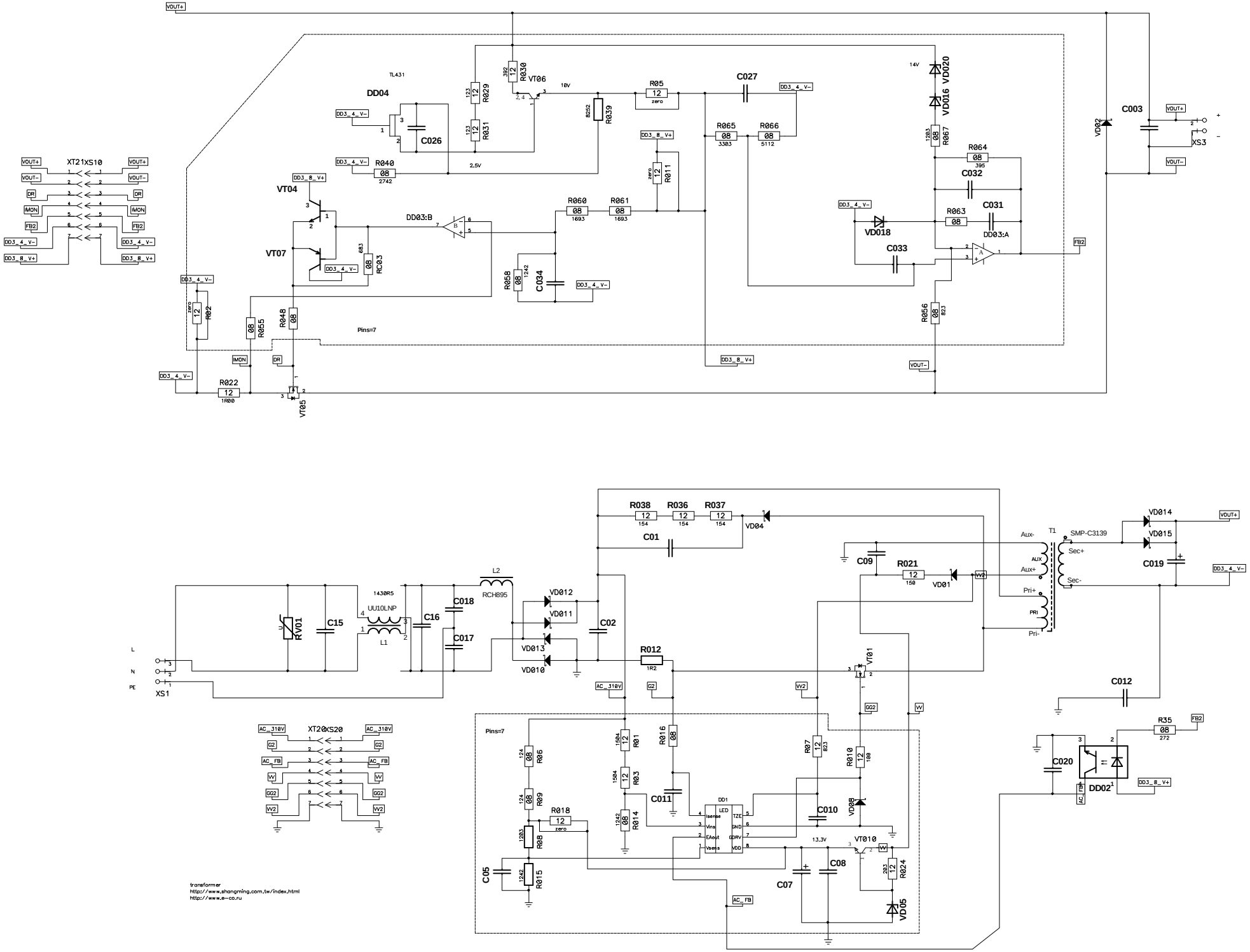
VOUT+
VOUT-
TL431
DD04
C026
R029
R031
R030
VT06
10V
R05
zero
C027
DD3_4_V-
R039
DD3_8_V+
R065
R066
3303
5112
14V
VD020
VD016
R067
R064
395
C032
C031
DD03:A
R063
VD018
C033
FB2
R056
823
VD002
C003
XS3
XT21XS10
DR
IMON
R040
2742
2.5V
VT04
VT07
DD03:B
R060
R061
1693
R011
R058
C034
RC03
R02
R055
R048
Pins=7
R022
1R00
VT05
L2
RCH895
1430R5
UU10LNP
L1
C15
C16
C018
C017
RV01
XS1
L
N
PE
VD012
VD011
VD013
VD010
C02
C01
R038
R036
R037
154
VD04
R012
1R2
AC_310V
G2
VV2
VV
GG2
VT01
C09
R021
150
VD01
T1
SMP-C3139
Aux-
Aux+
Pri+
Pri-
Sec+
Sec-
VD014
VD015
C019
C012
R35
272
C020
DD02
AC_FB
XT20XS20
R016
R01
R03
R014
R06
R09
R08
R015
R018
zero
C011
DD1
LED
Isense
Vins
EAout
Vsens
TZE
GND
GDRV
VDD
C010
VD08
R07
823
R010
100
13.3V
VT010
C05
C07
C08
R024
283
VD05
transformer
http://www.shangming.com.tw/index.html
http://www.e-co.ru