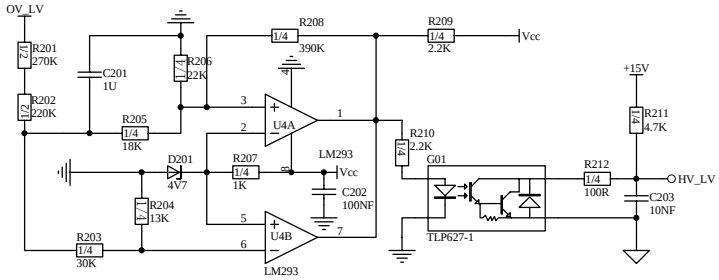

过欠压保护电路

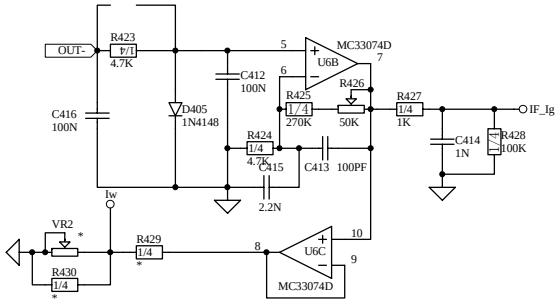

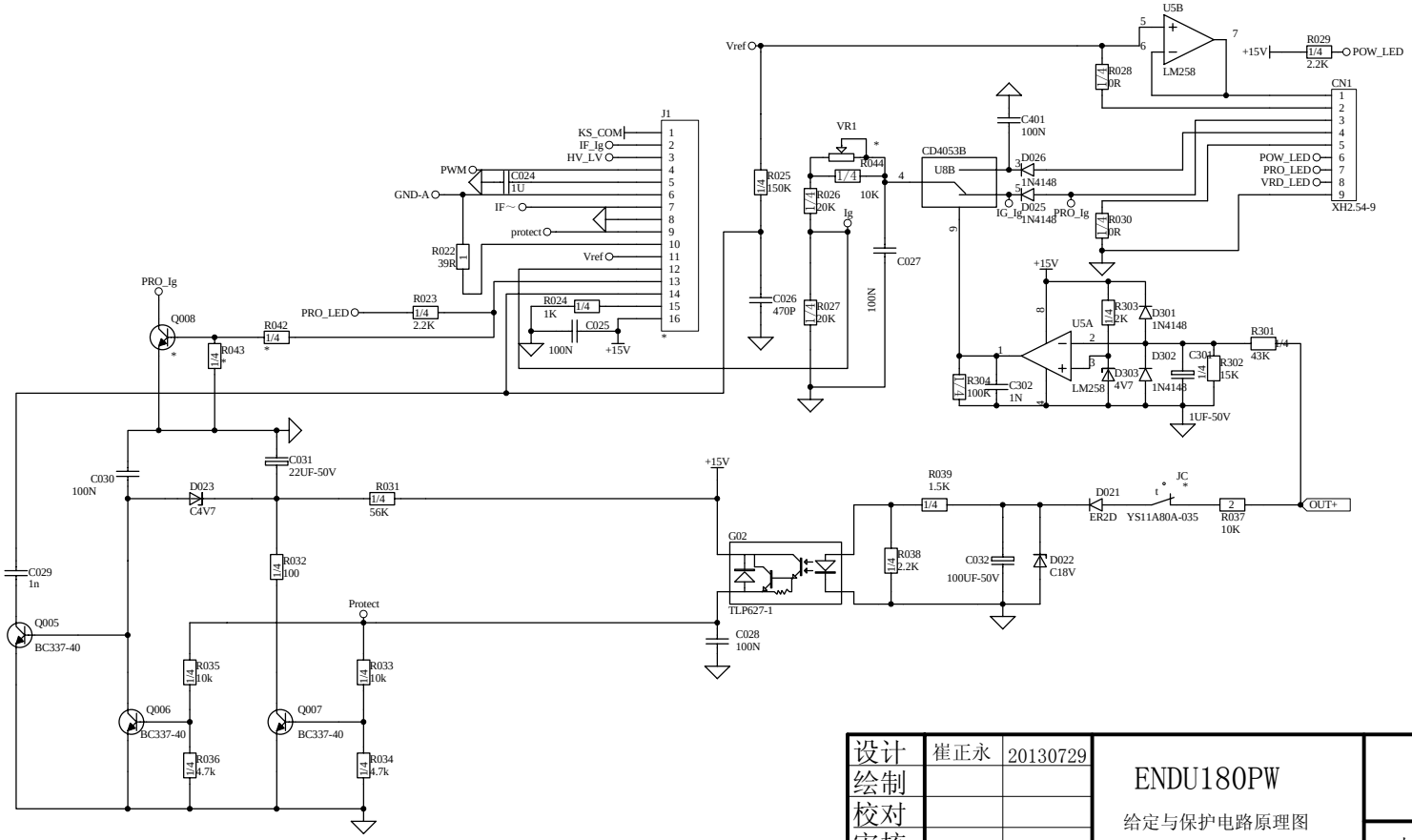

设计	崔正永	20130729	ENDU180PW	V1.0
绘制			给定与保护电路原理图	上海广为焊接设备有限公司
校对				Shanghai Greatway Top Power CO.,Ltd
审核				
标化				
批准			第 4 页 共 5 页	