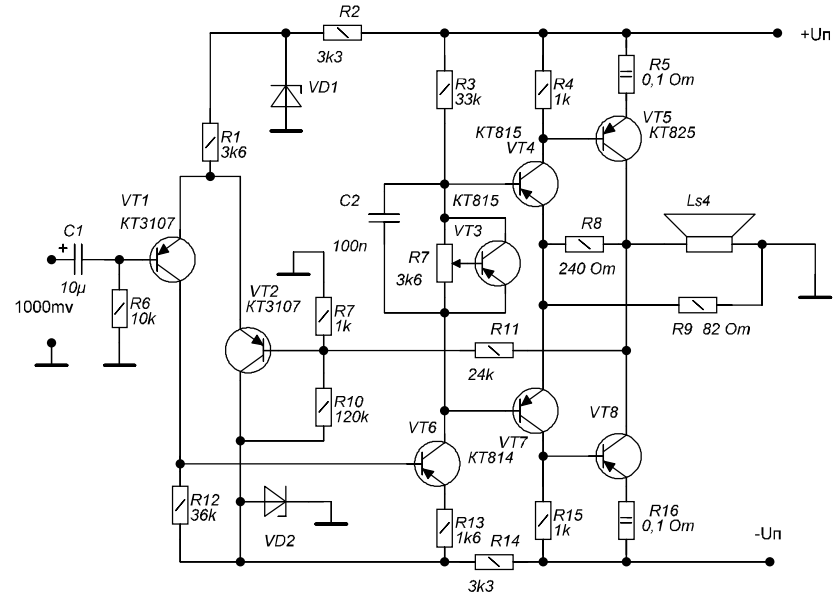

Схем5

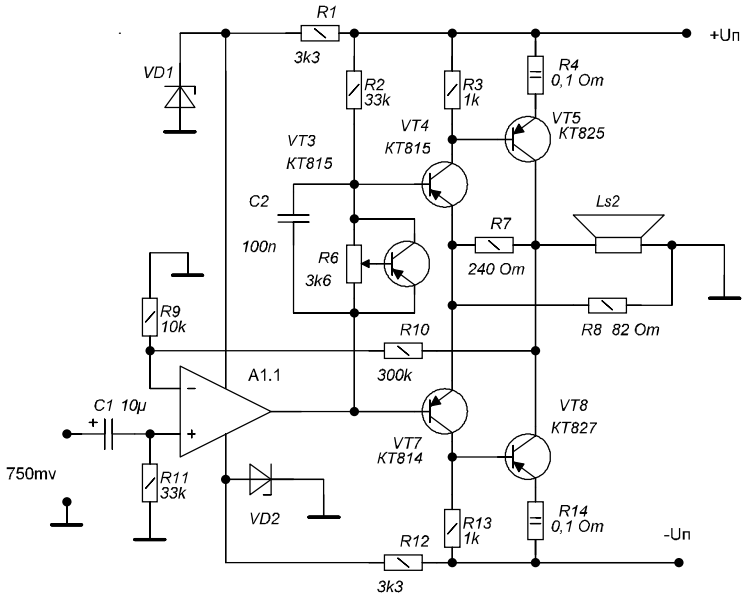

Схем6

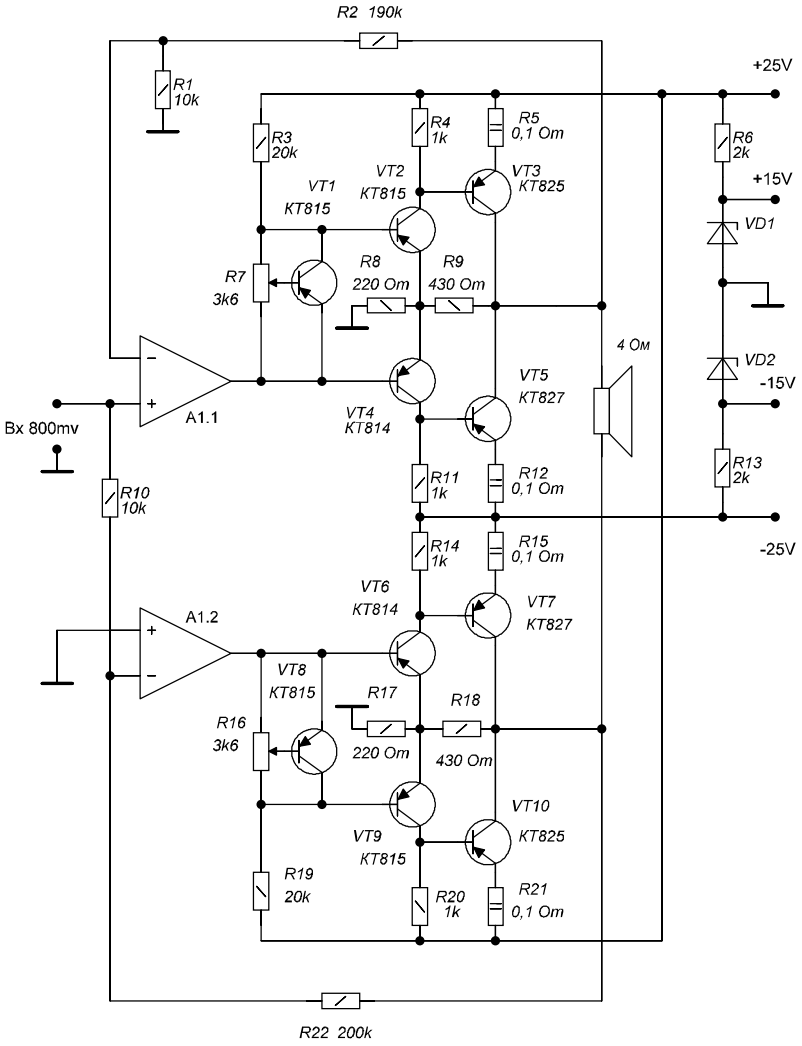

Схем7