Блок схема БС

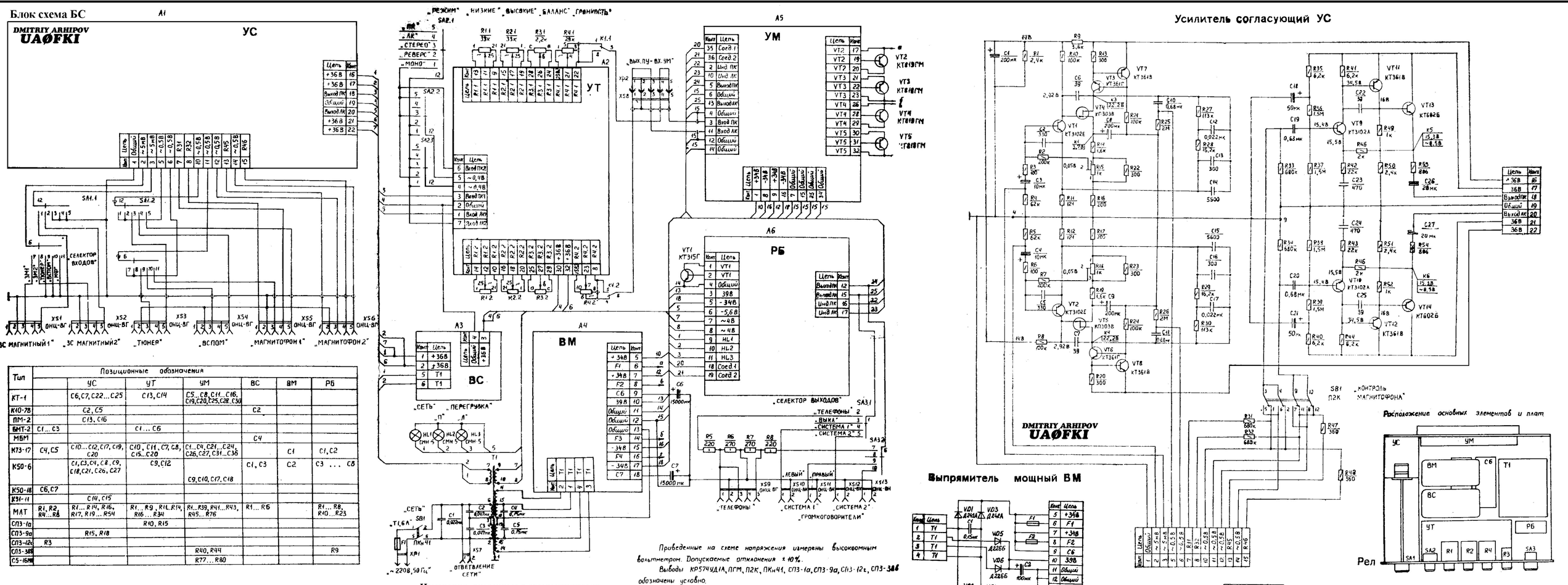

Тип	Позиционные обозначения						
		УС	УТ	УМ	ВС	ВМ	РБ
КТ-1		С6,С7,С22...С25	С13,С14	С5...С8,С11...С16, С19,С20,С25,С28...С30			
К10-7В		С2, С5			С2		
ПМ-2		С13, С16					
БМТ-2	С1...С3		С1...С6				
МБМ					С4		
К73-17	С4,С5	С10...С12,С17,С19, С20	С10, С11, С7, С8, С15...С20	С1...С4,С21...С24, С26,С27,С31...С36		С1	С1,С2
К50-6		С1,С3,С4,С8,С9, С18,С21,С26,С27	С9,С12		С1,С3	С2	С3 ... С8
К50-18	С6,С7			С9,С10,С17,С18			
К31-11		С14,С15					
МЛТ	R1,R2, R4...R6	R1...R14,R16, R17,R19...R54	R1...R9, R11,R14, R16...R34	R1...R39,R41...R43, R45...R76	R1...R6		R1...R8, R10...R23
СП3-1а			R10, R15				
СП3-9а		R15, R18					
СП3-12а	R3						
СП3-38б				R40, R44			R9
С5-16МВ				R77...R80			

Приведенные на схеме напряжения измерены высоковольтметром. Допускаемые отклонения ±10%.
Выводы КР574УД1А, ПГМ, П2К, ПК41, СП3-1а, СП3-9а, СП3-12а, СП3-38б обозначены условно.

Изменения, внесенные в схему усилителя
РБ - R2 330Ом, R19 и R11 1,6кОм - убираются
R6 и R17 4,3 кОм - 1,3кОм
УМ- С6 и С8 3,9пФ - убираются, С37 и С38 22пФ - 3,9пФ
R19 и R20 1,3 кОм - 4,3кОм, VT14 и VT16 КТ361В - КТ361Г
R14 и R17 2,8кОм - 2,49кОм
БС- R5 и R8 220 Ом - 160Ом
R6 и R7 270 Ом - 510Ом

Усилитель согласующий УС

Выпрямитель мощный ВМ

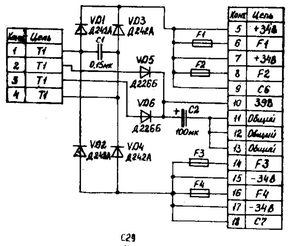

Расположение основных элементов и плат

Выпрямитель стабилизированный ВС

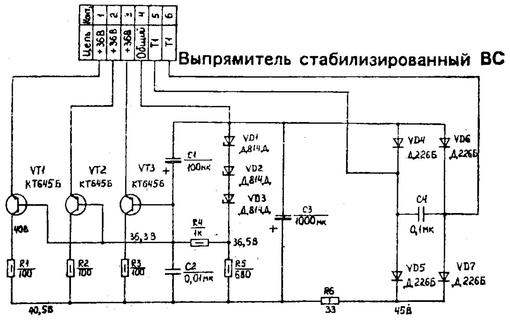

Усилитель тембра УТ

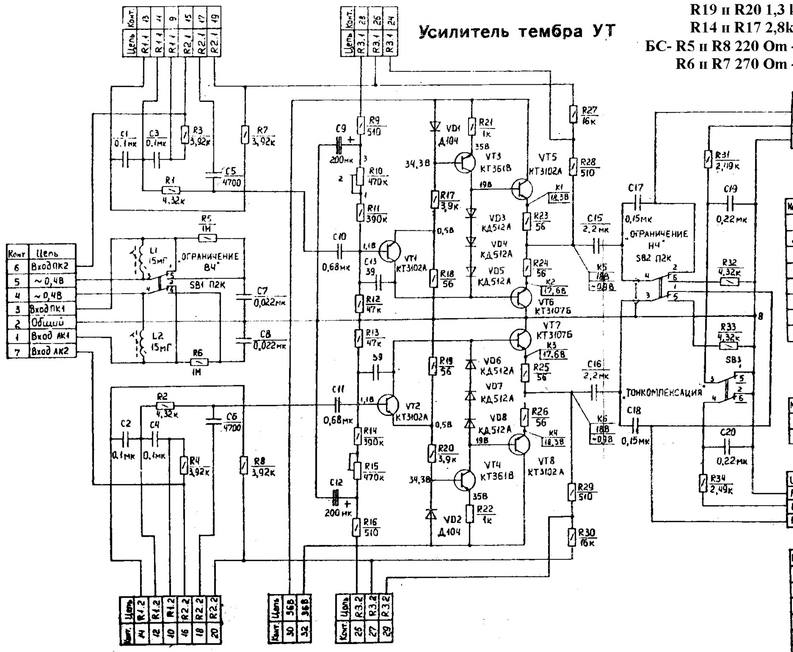

Усилитель мощности УМ

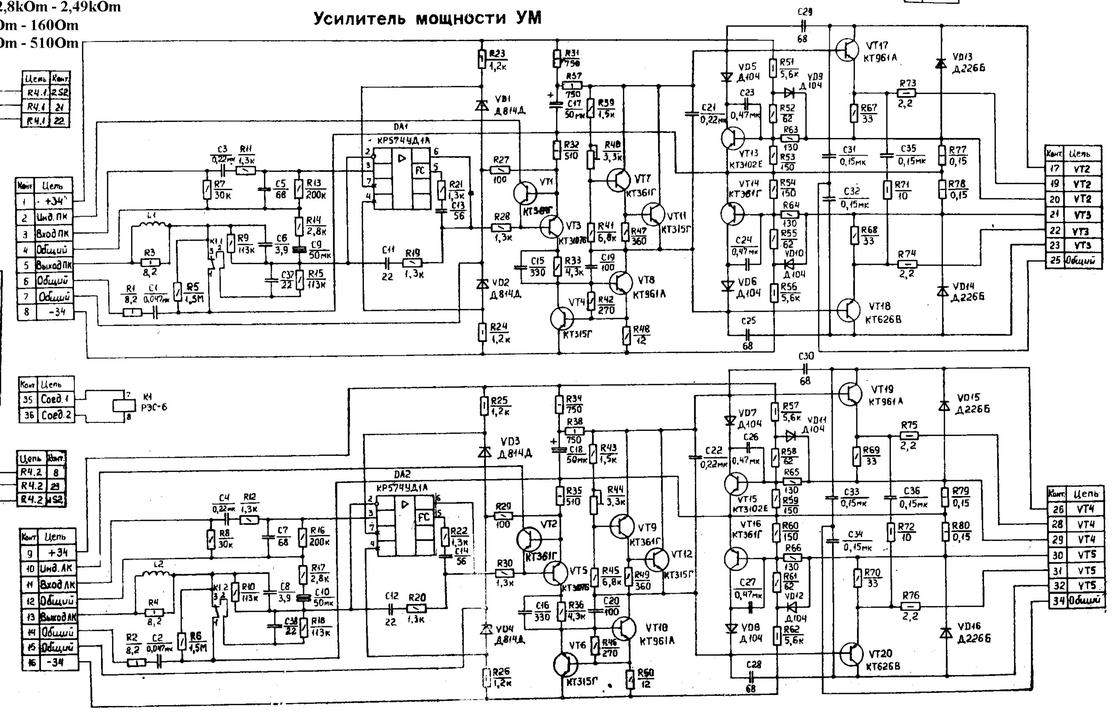

Реле блокировочное РБ

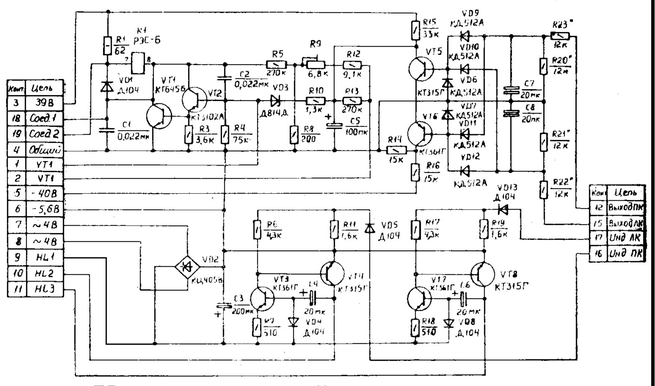

Усилитель полный "БРИГ-У-001" СТЕРЕО HI-FI

UAØFKI