ИИП для новичков // форум «Радиокот»

Вариант схемы с «самопитанием» и умощнённым драйвером

Обсуждение модификации начинается здесь: ***http://radiokot.ru/forum/viewtopic.php?p=1777017#p1777017***

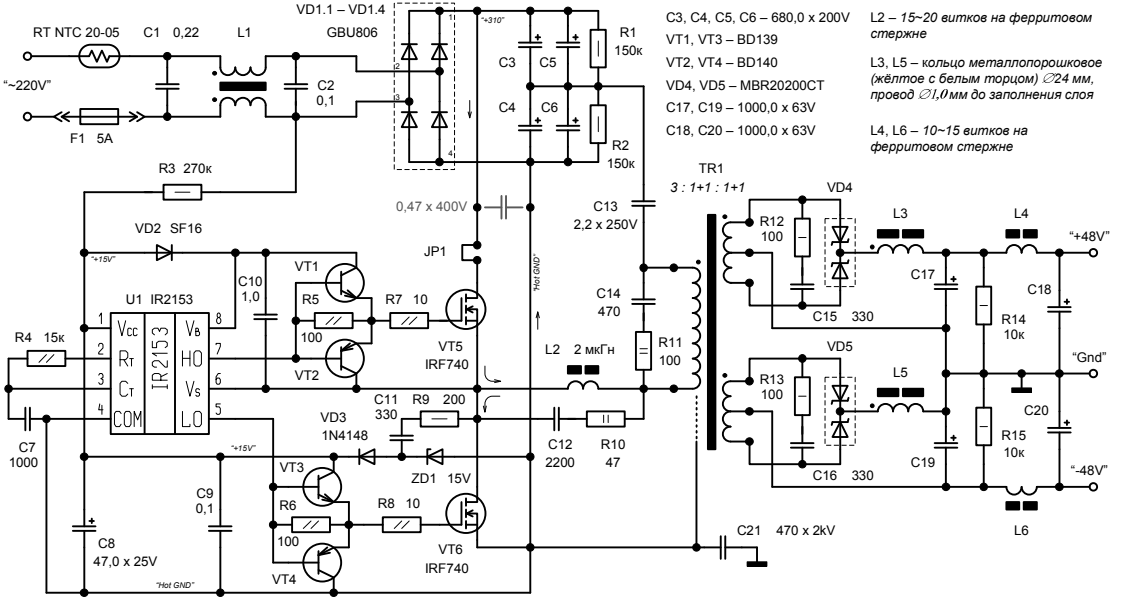

Цепочка самопитания: C11, R9, VD3, ZD1

*схему рисовал Андрей А. Ковалёв, aka **Slabovik**, г.Тюмень*