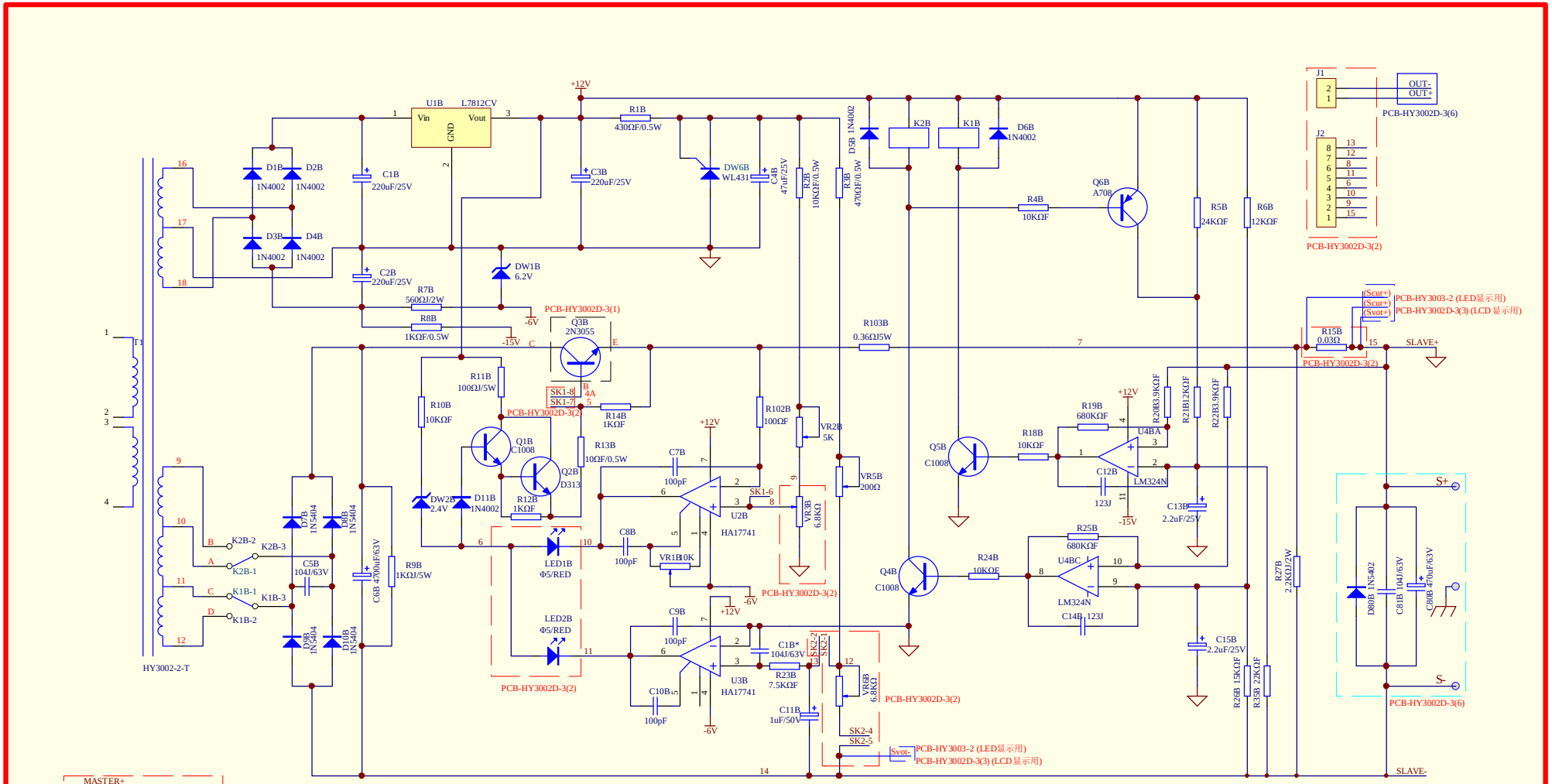

设 计		日 期		材 料		名 称	电路原理图(2)
审 核		日 期					
批 准		日 期		重 量		比 例	图 号 HMJ20001B09
MASTECH 深圳华谊仪表公司				版 本	A0	首次用于 HY3002D-3	共 4 张 第 2 张

PDF 文件以 "pdfFactory Pro" 试用版创建 www.pdffactory.com