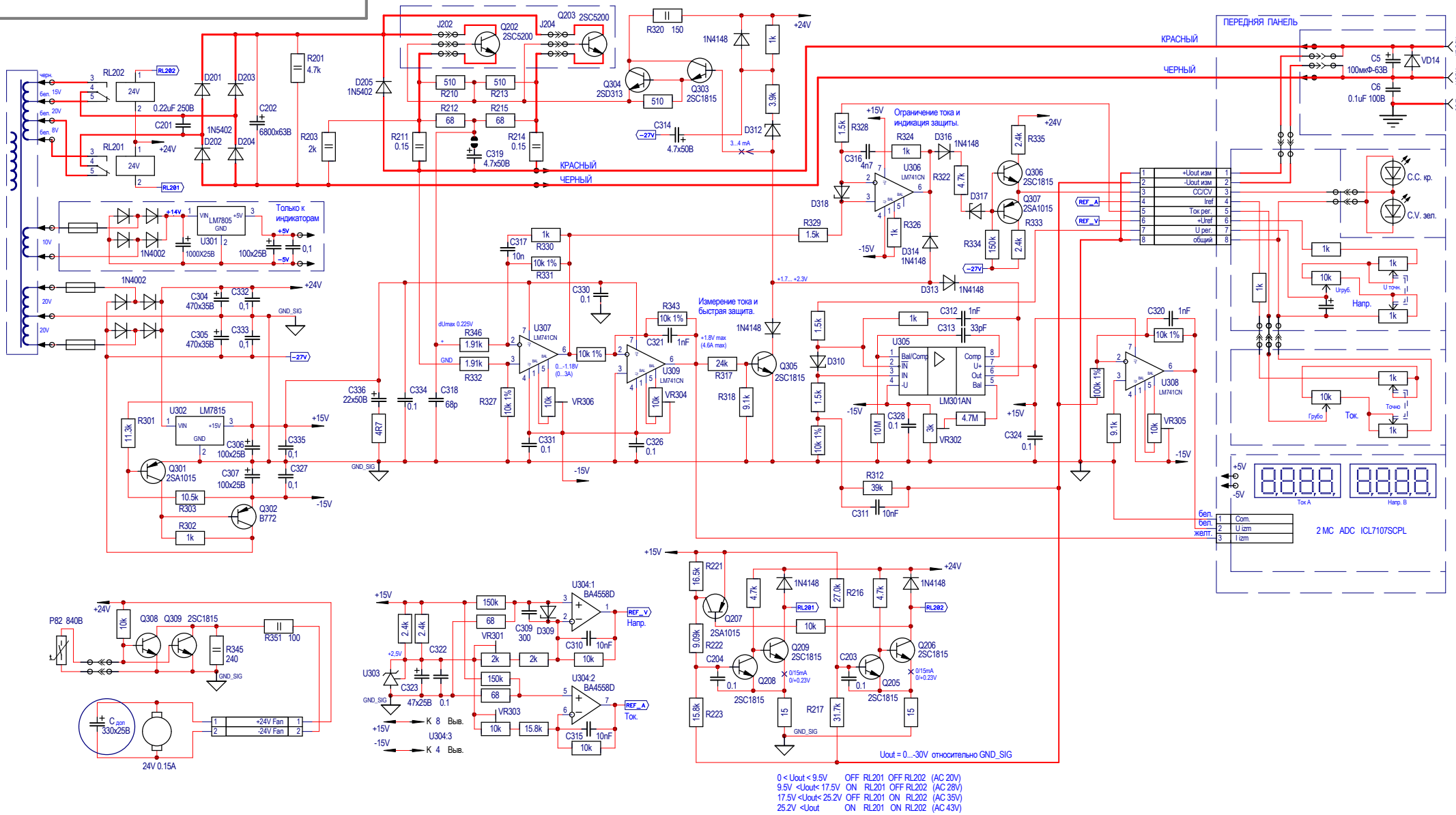


| Изм | Лист | № Докум. | Подп. | Дата |
|---|---|---|---|---|
| Разработ. | | | | 20.06.20 |
| Проверил | | | | |
| Т.контр. | | | | |
| Н.контр. | | | | |
| Утв. | | | | |

**Источник Питания**
**А-КИП АИП-Б5.30/3,0А**

Схема электрическая принципиальная

| Литер | Масса | Масштаб |
|---|---|---|
| | | |

Лист: 1 Листов: 1

Файл: AIP_B-5-30V-3A.sch
Изменен: Fri Oct 23, 2020
Распечатан: Fri Oct 23, 2020

Перв. примен. | Справ. № | Подп. и дата | Инв.№ дубл. | Взам.инв.№ | Подп. и дата | Инв.№ подл.