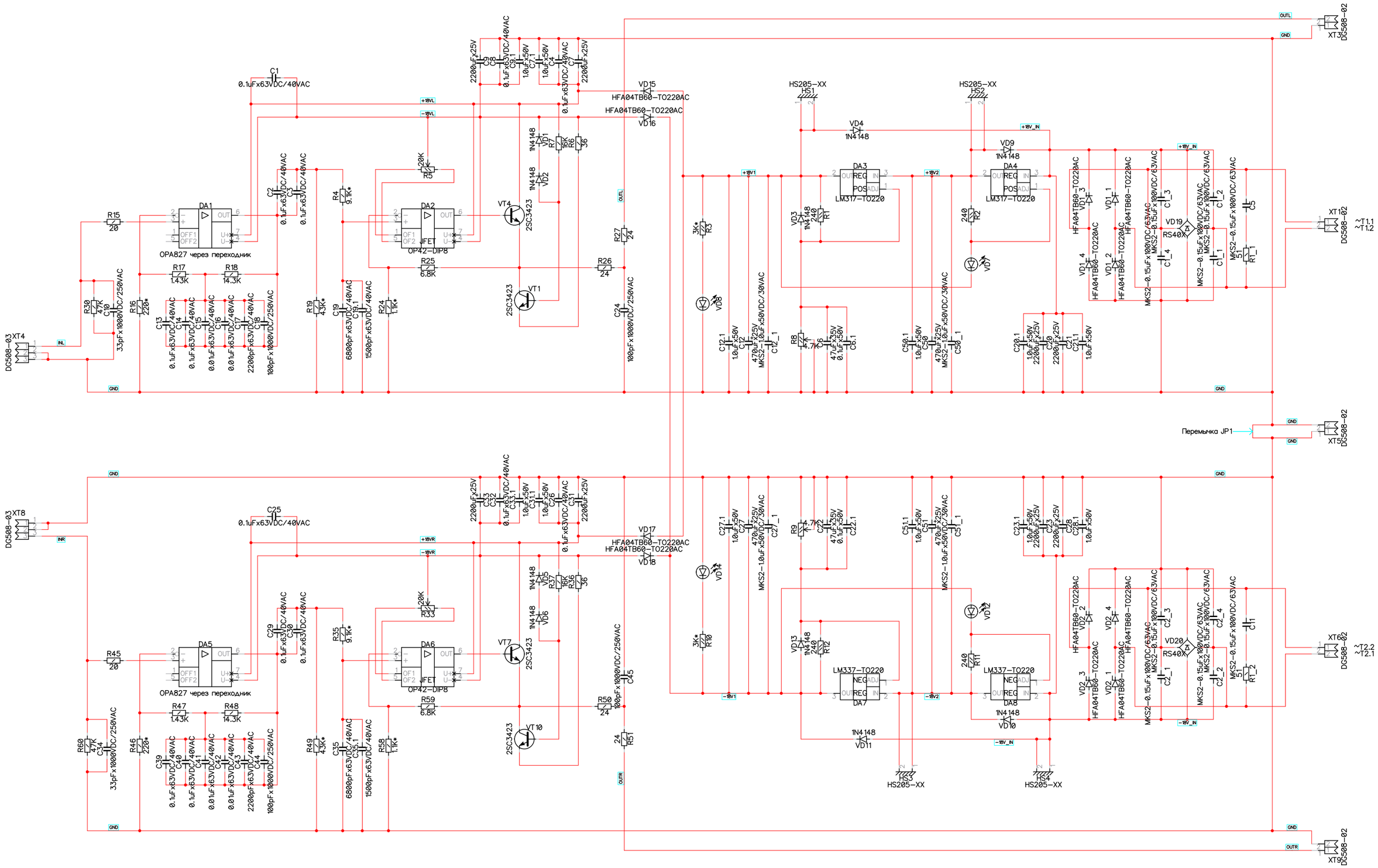

New RIAA 04 v.3 (Lynx 04v2) исправленная версия
VD7, VD12 падение напряжения 2.8 ... 3 Вольта
Радиаторы типа HS205-xx (высота 30, 50 мм)
Перемычку JP1 на плате паять ОБЯЗАТНЛЬНО !

Изм.	Лист	№ докум.	Подп.	Дата	New RIAA04 v.3	Лист 1

Перв.примен | Справ.№ | Подп. и дата | Инв.№ дубл. | Взамен инв.№ | Подп.и дата | Инв.№ подл.