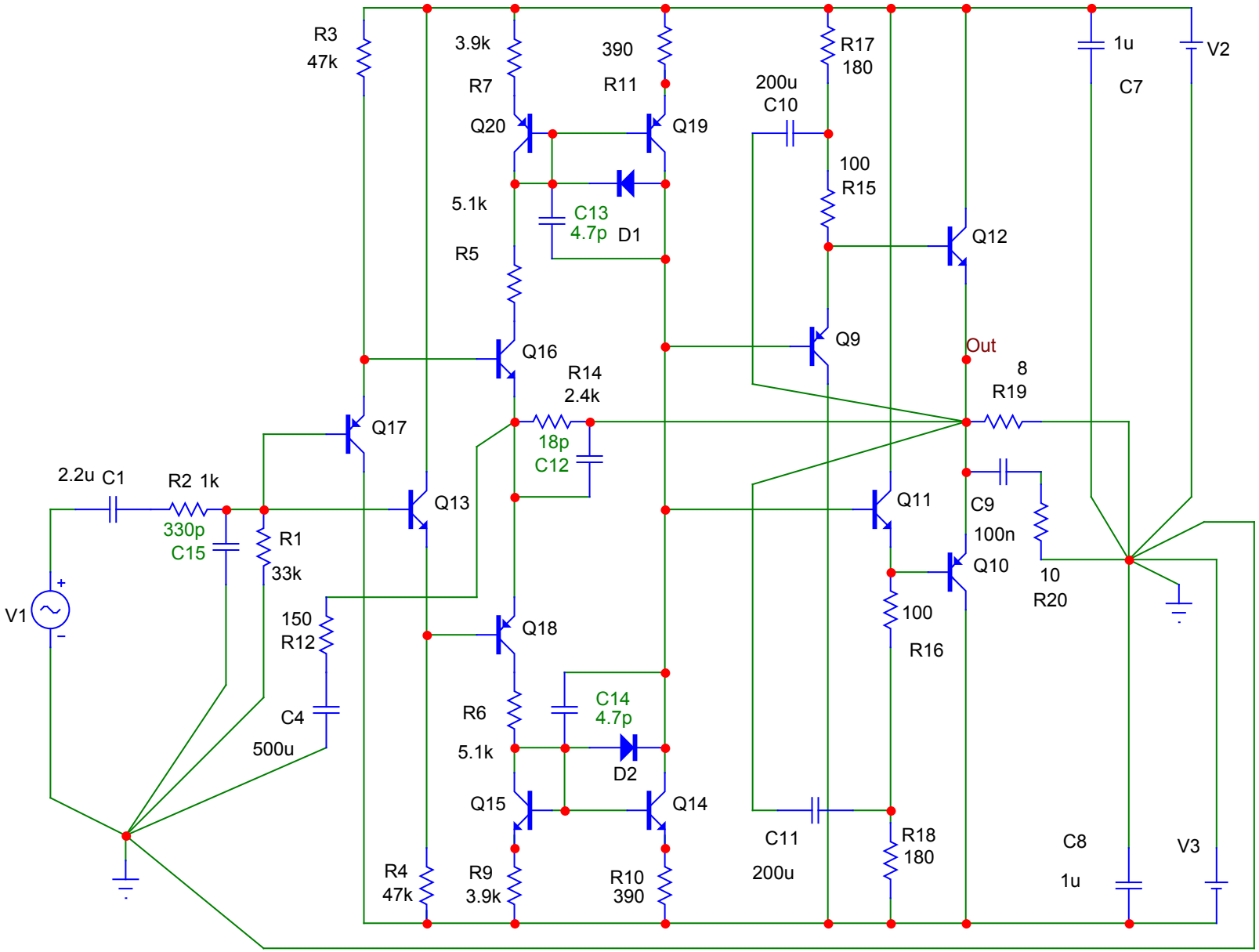
R3
47k
3.9k
R7
390
R11
R17
180
1u
C7
V2
200u
C10
Q20
Q19
100
R15
5.1k
C13
4.7p
D1
Q12
R5
Q16
Q9
Out
8
R19
R14
2.4k
Q17
18p
C12
2.2u C1
R2 1k
Q13
Q11
C9
100n
330p
C15
R1
33k
Q10
10
R20
V1
150
R12
Q18
100
R16
C4
500u
R6
C14
4.7p
5.1k
D2
Q15
Q14
C11
200u
R18
180
C8
1u
V3
R4
47k
R9
3.9k
R10
390

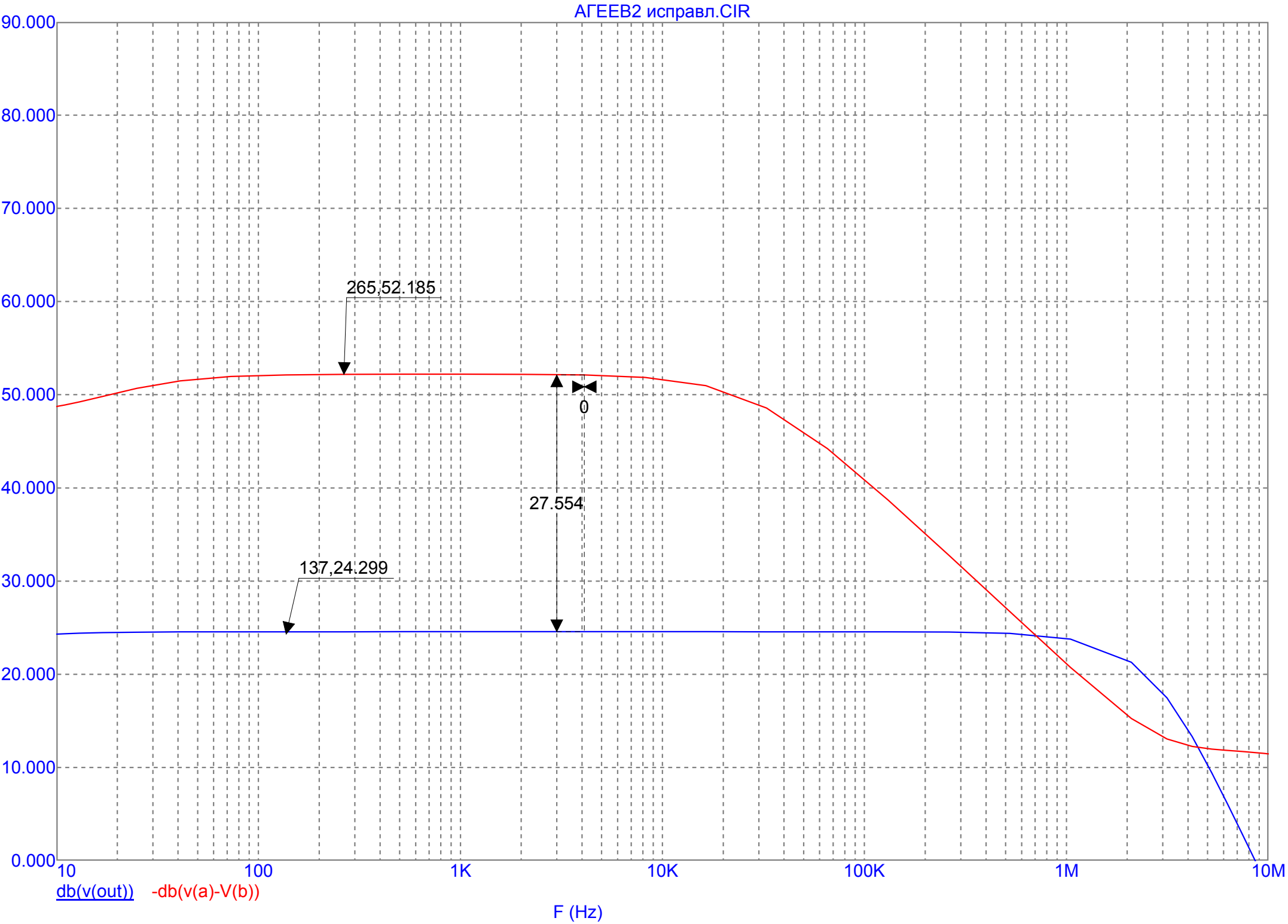
АГЕЕВ2 исправл.CIR
90.000
80.000
70.000
60.000
50.000
40.000
30.000
20.000
10.000
0.000
265,52.185
0
27.554
137,24.299
10
100
1K
10K
100K
1M
10M
db(v(out))
-db(v(a)-V(b))
F (Hz)